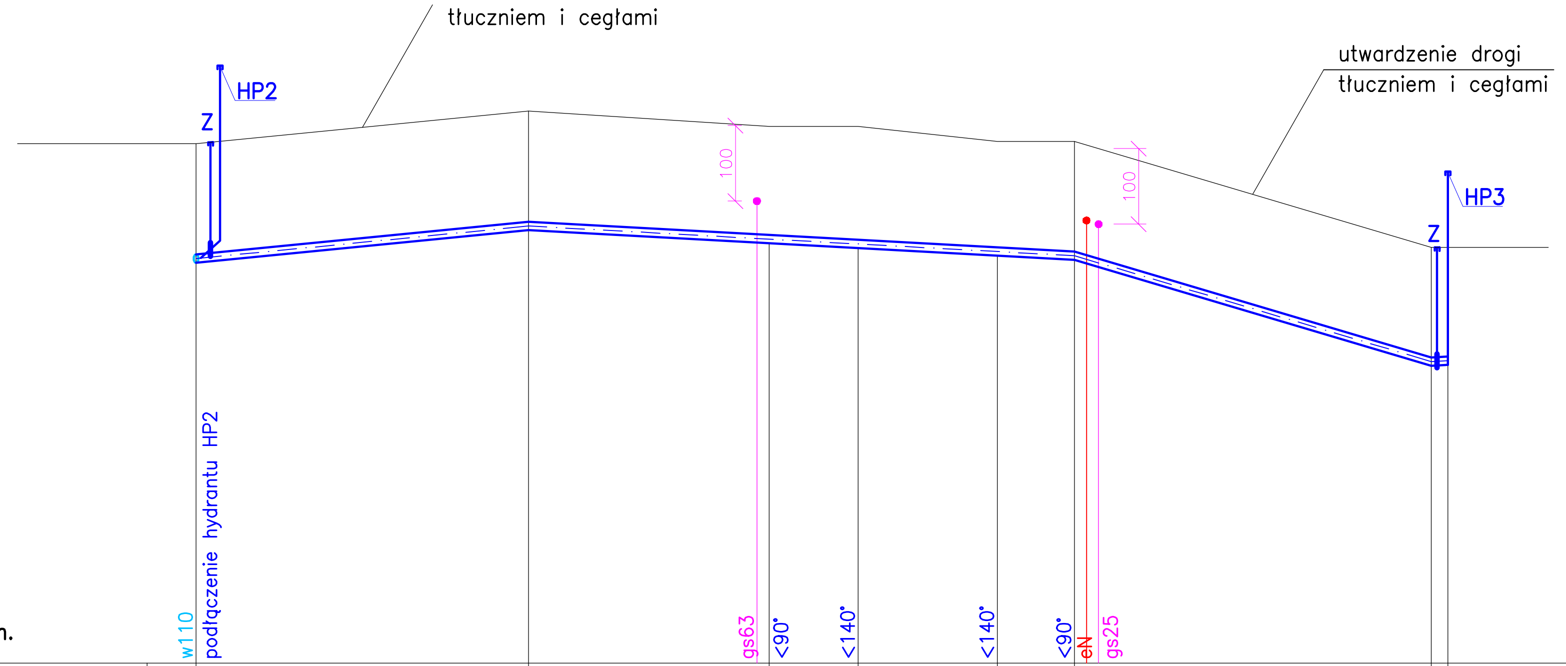

p.p.95,00m n.p.m.	w110 podłączenie		gs63	<90°	<140°	<140°	<90°	eN	gs25		
RZĘDNA TERENU	101,87	102,30	102,10		102,10	101,90	101,90			100,50	100,50
RZĘDNA OSI WODOCIĄGU	100,35	100,78	100,61		100,54	100,44	100,39			98,99	99,00
ZAGŁĘBIENIE OSI	1,52	1,52	1,49		1,56	1,46	1,51			1,51	1,50
ŚREDNICA I RODZAJ RUR	PE ø110	PE ø110					PE ø110			żel. ø80	
DŁUGOŚĆ I SPADEK	22,0m 2%	36,1m 1,1%					23,6m 5,9%			1m 1%	
ODLEGŁOŚCI	0,0	22,0	37,1	37,9	43,8	53,0	58,1	58,9	59,7	81,7	82,7
NR WĘZŁA	w3		w4		w4a	w4b	w5			w6	

NR ELEM.	NAZWA ELEMENTU	ILOŚĆ
18	TRÓJNIK KOŁNIERZOWY KSZTAŁTKA T DN100/DN100	3 SZT.
4	NAWIERTKA DN40 I OPASKA NAPRAWCZA	1 SZT.
5	BLOK OPOROWY	6 SZT.
6	KOŁNIERZ Z KRÓĆCEM PE DN100 I Z MUFĄ DO ZGRZEWANIA ELEKTROOPOROWEGO	6 SZT.
7	ZWĘŻKA DWUKOŁNIERZOWA DN100/DN80	1 SZT. – z demontażu
8	ZASUWA KOŁNIERZOWA TYPU E DN80 z trzpieniem teleskopowym oraz ze skrzynką z pierścieniem odciążającym i płytą podkładową	2 SZT. –w tym 1 z demontażu
9	KRÓCIEC ŻELIWNY KOŁNIERZOWY DN80 L=0,5m	2 SZT. –w tym 1 z demontażu
10	ŁUK KOŁNIERZOWY ZE STOPKĄ	2 SZT. –w tym 1 z demontażu
11	HYDRANT NADZIEMNY DN80 z podwójnym zamknięciem, zabezpieczony w przypadku złamania	2 SZT.
13	ZAŚLEPKA DN 100	3 SZT.
14	TRÓJNIK KOŁNIERZOWY KSZTAŁTKA T DN100/DN80	1 SZT.
15	ŁUK KOŁNIERZOWY 90° KSZTAŁTKA Q	2 SZT.
16	KOŁNIERZ Z KRÓĆCEM PE DN80 I Z MUFĄ DO ZGRZEWANIA ELEKTROOPOROWEGO	2 SZT.
17	RURA PE DN90	2,5m
19	ŁUK SEGMENTOWY PE DN110x40°	2 SZT.

WĘZŁY NR W3

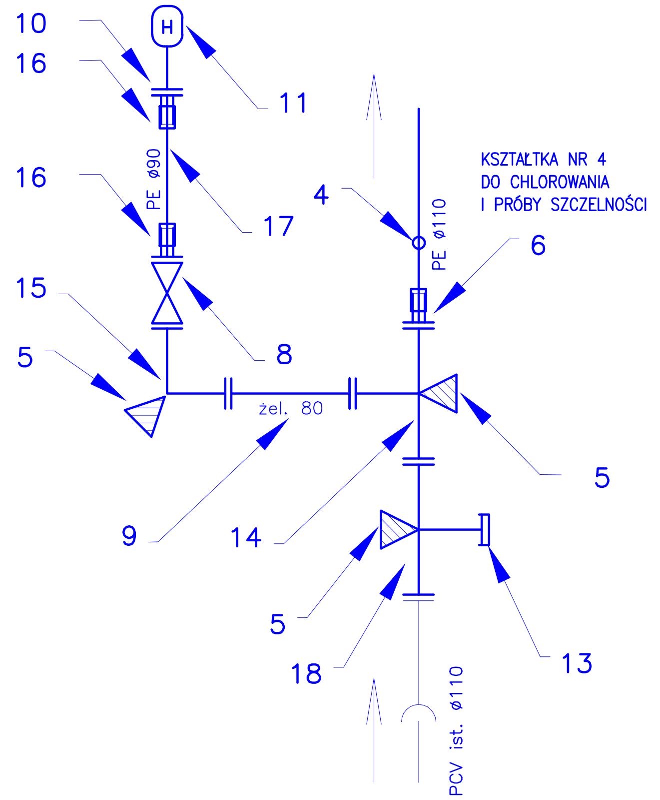

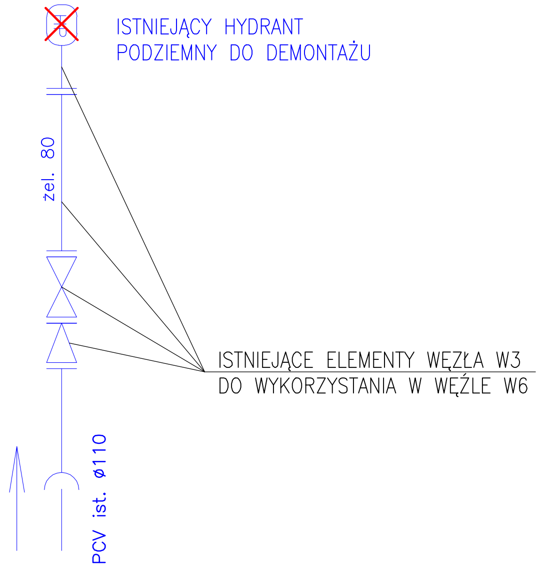

WĘZŁY NR W4, W5

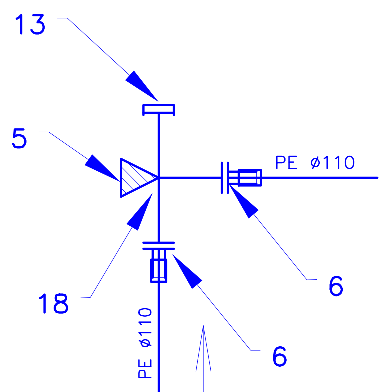

WĘZŁY NR W4a, W4b

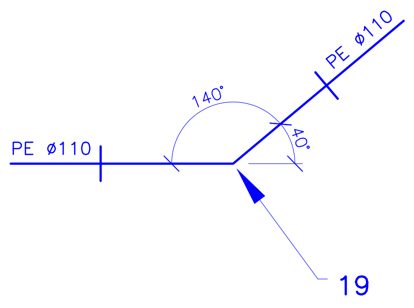

WĘZEŁ NR W6

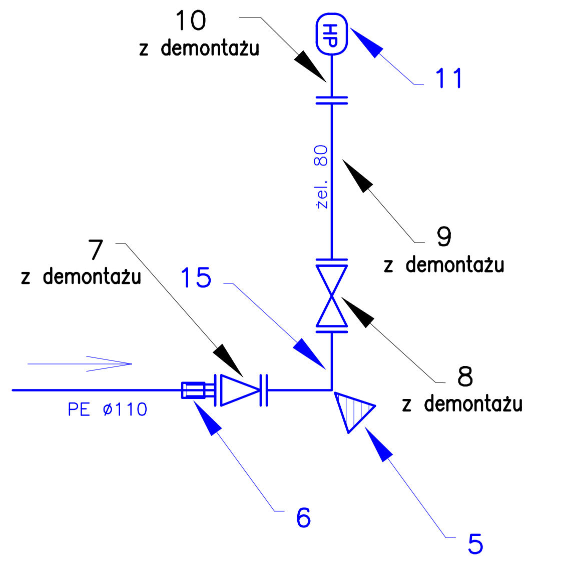

PROJEKTOWANA SIEĆ KANALIZACJI SANITARNEJ
ISTNIEJĄCA SIEĆ WODOCIĄGOWA
ISTNIEJĄCA SIEĆ GAZOWA
ISTNIEJĄCE SIECI ENERGETYCZNE

DORA	rysunek: **PROFIL SIECI WODOCIĄGOWEJ W3 - W6 WĘZŁY WODOCIĄGOWE**
Maria Sacha ul.Korfantego 6 64-100 Leszno	temat: **BUDOWA SIECI WODOCIĄGOWEJ I KANALIZACJI SANITARNEJ NA OS. GRONOWYM W DRODZE O NR EWID. 135/2 I 134/7**
	adres: **OSIEDLE GRONOWE, GRONÓWKO 64-111 LIPNO, dz. nr 338/2, 135/2, 134/7, 26/44**
skala: **1:100/500**	projektant: **mgr inż. M. SACHA** upr.projektowe i wykonawcze w specjalności instalacyjno-inżynieryjnej w zakresie sieci i instalacji sanitarnych, nr 1193/88/Lo
data: **04.2018**	sprawdzający: **mgr inż. L. FRELEK** upr. budowlane do projektowania i kierowania robotami budowlanymi bez ograniczeń w specjalności instalacyjnej w zakresie sieci, instalacji i urządzeń cieplnych,wentylacyjnych, gazowych, wodociągowych i kanalizacyjnych, nr WKP/0360/PWOS/13

04